LA INFORMACIÓN INCLUIDA EN ESTE DIBUJO PERTENECE EXCLUSIVAMENTE A PLANELEC . QUEDA PROHIBIDA LA REPRODUCCIÓN TOTAL O PARCIAL SIN EL PREVIO CONSENTIMIENTO POR ESCRITO DE PLANELEC

DATOS TECNICOS DE PLANTA		
- MOTOR :	QSK23G3	
- RADIADOR :	COOLPACK	
- GENERADOR :	S6L1D-C	
- KW EMERGENCIA :	820	KW
- PESO APROXIMADO:	5858	KG

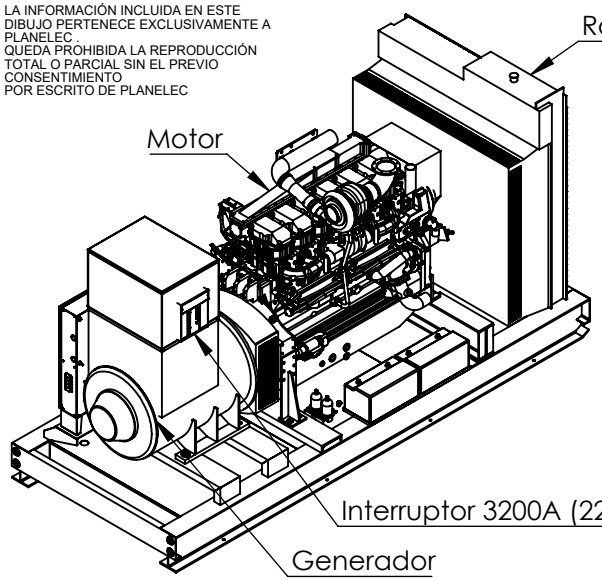

VISTA ISOMÉTRICA

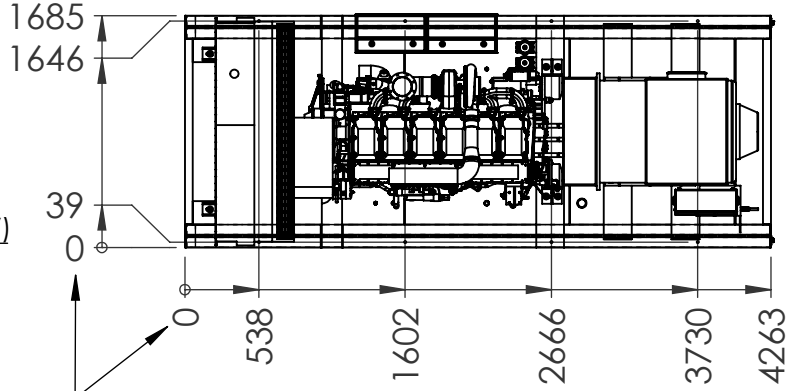

VISTA SUPERIOR

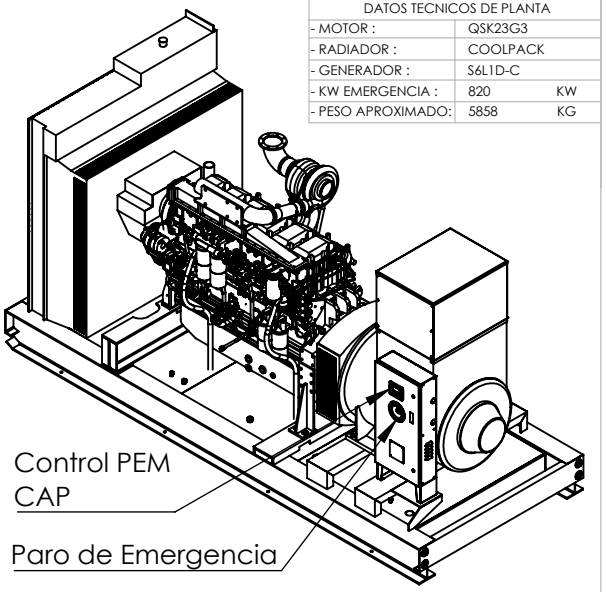

VISTA ISOMÉTRICA

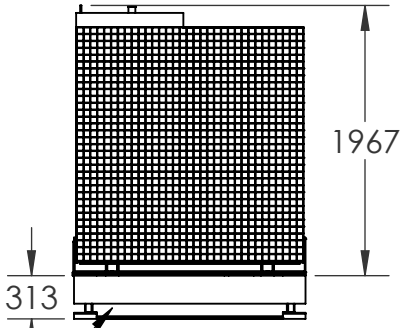

VISTA LATERAL IZQUIERDA

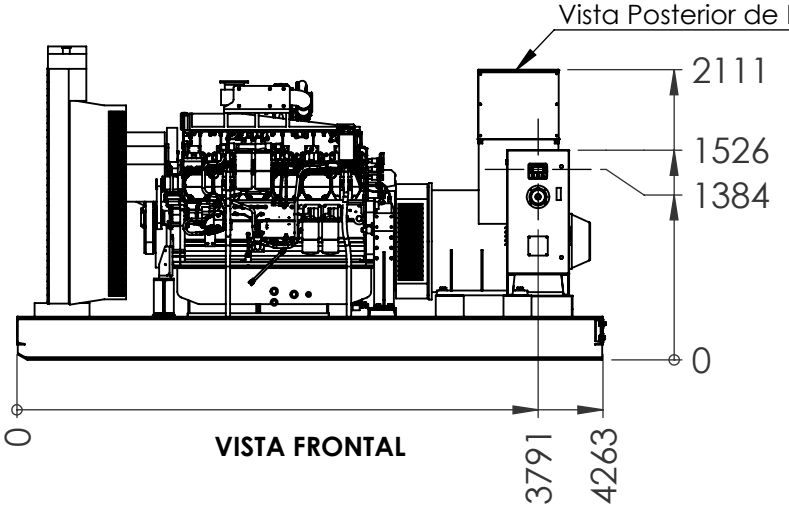

VISTA FRONTAL

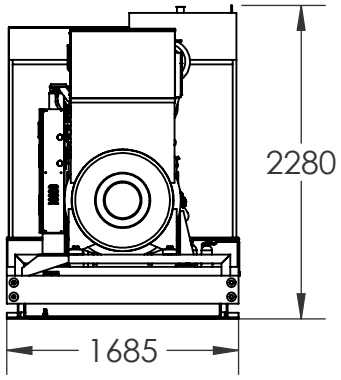

VISTA LATERAL DERECHA

Ø	Diametro
R	Radio
⌖	Centro de Barrenos
– – –	Linea de Centro (Simetría)

Tolerancias geometricas ISO 2768-1

	HASTA 3	MAS DE 3 HASTA 6	MAS DE 6 HASTA 30	MAS DE 30 HASTA 120	MAS DE 120 HASTA 400	MAS DE 400 HASTA 1000	MAS DE 1000 HASTA 2000	MAS DE 2000 HASTA 4000
CLASE C	±0.2	±0.3	±0.5	±0.8	±1.2	±2	±3	±4

Control de cambios a plano.

Fecha.	Descripción	Rev.	Aprob.
*COLOCAR	*COLOCAR DESC	No	No
*COLOCAR	*COLOCAR DESC	No	No
*COLOCAR	*COLOCAR DESC	No	No

Control de plano.

	FECHA	NOMBRE	MOTIVO	REV.	FIRMA
ELABORÓ	FEB 23	ING. OMAR	PRODUCCIÓN NORMAL	00	
REVISÓ	FEB 23	ING. WILLIAN			
APROBÓ	FEB 23	ING. BERENICE			
LIBERÓ	FEB 23	ING.GUADALUPE			

Dpto: **VENTAS**

Sistema de medición: Metrico decimal.
Acotacion: mm Escala: NA

PLANELEC
PLANTAS ELECTRICAS MÉXICO, S.A. DE C.V
Torres de Mixcoac A-12-601
México, CDMX. 01490
T: (55) 5651-4962
www.planelec.com

DIMENSIONES GENERALES DE EQUIPO

Mod de Planta: 230G3D0820

Voltaje de Operación: 220V

PRODUCCIÓN NORMAL
OT / REQ. : NA

HOJA 1 DE 1